CHEMIA

M1:50
INTENZITA OSVETLENIA: 500lx

KABINET

M1:50
INTENZITA OSVETLENIA: 300lx

BIOLOGIA

M1:50
INTENZITA OSVETLENIA: 500lx

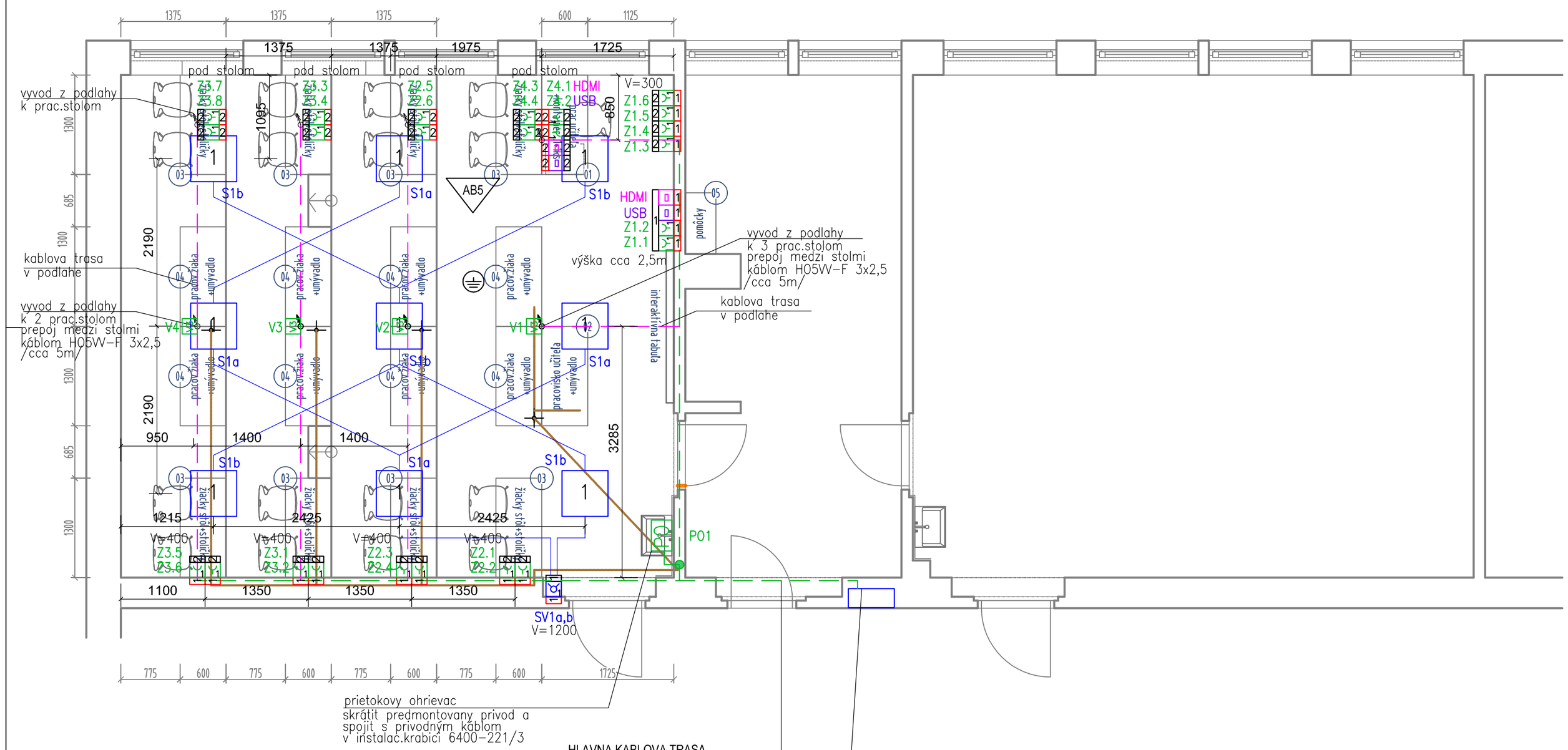

HLAVNA KABLOVA TRASA VEDENA V STENE / ZASEKAT

KABLE UKONCIT V ROZVADZACI R1
SV1a,bWL1
PO1WL1,Z1WL1,Z2WL1,Z3WL1,Z4WL1
V1WL1,V2WL1,V3WL1,V4WL1
CY6Zž — CHEMIA

SV2a,bWL1 — KABINET

SV3a,bWL1
PO2WL1,Z5WL1,Z6WL1,Z7WL1
V5WL1,V6WL1,V7WL1,V8WL1
CY6Zž — BIOLOGIA

R / 1 — JESTVUJUCI ROZVÁDZAC /BOD NAPOJENIA/ /VID VYKRES č.09/

OBV. SCHÉMA VYPÍNAČA č. 5

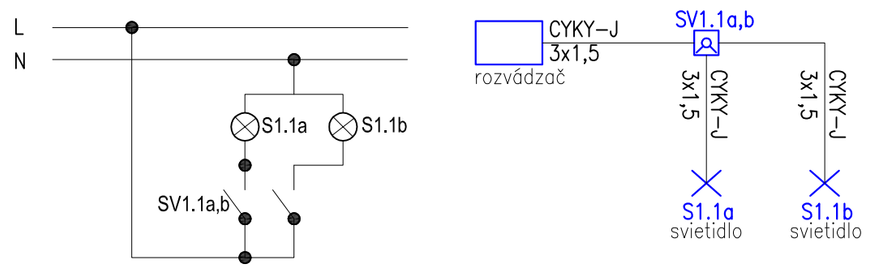

LEGENDA OKRUHOV:

- SV1.1 — poradie vypínača na okruhu / číslo okruhu / svetelný vypínač
- S1.1 — poradie ovládaného svetla / číslo okruhu / svetlo
- Z1.1 — poradie zasuvky na okruhu / číslo okruhu / zásuvka

SÚSTAVA 3 PEN+NPE AC 50Hz 400/230V TN-C-S
SÚSTAVA 1 NPE AC 50Hz 230V TN-S
OCHRANA SAMOČINNÝM ODPAJANÍM NAPÁJANIA

KAPITOLA A.1 ZÁKLADNÁ OCHRANA – IZOLÁCIOU
KAPITOLA A.2 ZÁKLADNÁ OCHRANA – ZÁBRANAMI A KRYTÍM
411 OCHRANA PRI PORUCHE – SAMOČINNÝM ODPOJENÍM NAPÁJANIA
415.2 OCHRANA PRI PORUCHE – DOPLNKOVÉ OCHRANNÉ POSPÁJANIE
412.5 DOPLNKOVÁ OCHRANA PRÚDOVÝMI CHRÁNIČMI

PROSTREDIE:

AB5 – ZAKLADNE

POZNAMKY:

1. KLASIFIKACIA PROSTREDIA JE URCENÁ PODLA NORMY STN 33 2000-5-51
2. ELEKTROINŠTALÁCIE V UMÝVACÍCH PRIESTOROCH MUSIA VYHOVOVAŤ NORME STN 33 2000-7-701
3. ULOŽENIE SILOVÝCH KABLOV MUSIA VYHOVONAŤ NORME STN 33 2000-5-52
4. VYPÍNAČE BUDÚ VO VÝŠKE 1200mm NAD PODLAHOU, ZÁSUVKY 1200mm

LEGENDA:

- 1 — LED SVIETIDLO NA POVRCH, 600x600, 4100lm, 49W, 4000K, 230V, IP20, OMS GACRUX
- SÉRIOVÝ SPÍNAČ č.5, 230V/10A, IP20, LEGRAND VALENA LIFE 752105
- ZÁSUVKA 16A, 230V, IP20, LEGRAND VALENA LIFE 753180
- HDMI ZASUVKA, BIELA, LEGRAND VALENA LIFE 753171
- USB ZASUVKA 3.0 DATA, BIELA, LEGRAND VALENA IN MATIC VALL 753082, +VALL-KRYT ZÁS. USB DATA BIELA 754750
- V3 — 1FAZ VYVOD 230V/16A, PRE PRIPOJENIE PRAC.STOLOV
- 1 — INSTALACNA KRABICA POD OMIETKU, HLBKA 66mm
- 2 — INSTALACNA KRABICA NA POVRCH, LEGRAND VALENA LIFE 754191
- 1 — 1-RAMIK, BIELY, LEGRAND VALENA LIFE 754001
- 2 — 1-RAMIK S KLAPKOU, BIELY, LEGRAND VALENA LIFE 754021
- 1 — 4-RAMIK, BIELY, LEGRAND VALENA LIFE 754004
- PO — ELEKTRICKY PRIETOKOVY OHRIEVAC TDP135 BEZTLAKOVY S DREZOVOU PAKOVOU BATERIOU 230V, 3,5kW, IP24
- UNIVERZALNA KRABICA 6400-221/3 POD OMIETKU, S VIECKOM V082 A SVORKOVNICOU, IP20
- VYVOD Z PODLAHY K PRAC.STOLOM
- HLAVNA KABLOVA TRASA VEDENA V STENE ZASEKAT DO STENY
- KABLOVA TRASA V PODLAHE KABLE VEDENE V PVC TRUBKACH FXP25

VZOROVÉ ULOŽENIE:

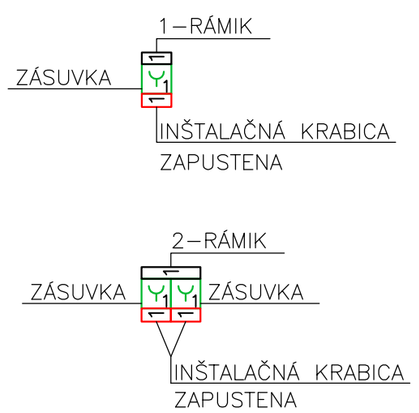

SCHEMA ZAPOJENIA HDMI A USB ZASUVIEK:

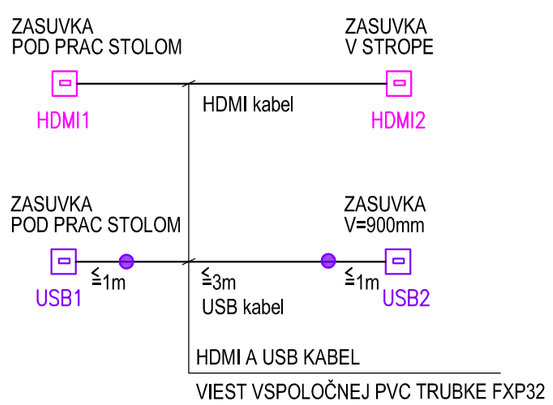

č.rev.	dátum	popis	vypracoval	kontroloval
03				
02				
01				

1
Paré

Mierka	1:50
Formát	6 A4
Číslo zák.	19-E-102
Archív	A536
Dátum	12 / 2019
Číslo revízie	00

Zodp. projektant (pečiatka)

e4 ateliér elektro projekty

REALIZAČNÝ PROJEKT

Stupeň projektu	
Hlavný projektant	ING.ARCH. MATEJ DUDON
Zodpovedný projektant	ING. SLAVOMÍR VISLOCKÝ
	SKSI 5282*I4
Kontroloval	ING. SLAVOMÍR VISLOCKÝ
Vypracoval	ING. KAMILA JULÍNYOVÁ
Investor (stavebník)	MESTO PIEŠŤANY,NÁMESTIE SNP 1475/3,PIEŠŤANY
Miesto stavby	ZŠ HOLUBYHO,HOLUBYHO UL.15,92101 PIEŠŤANY,parc.č. 3084/4
Názov stavby	BUDOVANIE TECHNICKÉHO VYBAVENIA ODBORNÝCH UČEBNÍ ZŠ HOLUBYHO, PIEŠŤANY
Časť stavby	ŠPECIAL.UČEBŇA- CHÉMIA,KABINET,BIOLÓGIA
Diel projektu	ELEKTROINŠTALÁCIA
Názov výkresu	PÔDORYS UČEBNE-CHÉMIA
Názov dig. súboru	102_pod_RP_R0.dwg
Skratka stupňa / č. časti / č. výkresu	RP _ EI_ 04

e4 spol s.r.o.
Vajanského 58, 921 01 Piešťany
tel: +421 911 470 650
e-mail: e4@e4.sk
www.e4.sk